camino-bioetanolo.it

BRUCIATORE A BIOETANOLO SLIMLINE - 120 CM

BIO398

Focolare stretto da incassare in pareti strette.

SPECIFICHE TECNICHE

Bruciatore

Lunghezza della fiamma	96 cm
Dimensioni minime della camera	100 m³
Richiede elettricità	No
Autonomia ore	6 ore
Regolabile	Sì
Controllo	Manual
Capacità	6 Litro
Potenza (Max)	7 kW
Camino	Non richiesto
Telecomando	No
Tasso di ricambio d'aria consigliato	1
Bruciatori	6 litri Slimline
Carburante	Bioetanolo
Consumo	0,98 l/ore

Modello

Montaggio	Bruciatore a bioetanolo manuale
Produttrice	ScandiFlames
Uso	Al chiuso
Garanzia	2 anni

Aspetto esteriore

Materiali	Acciaio
Colore	Acciaio
Vetro incluso	No

Dimensioni

Lunghezza	120 cm
Altezza	10,3 cm
Profondità	8 cm
Peso	12 kg

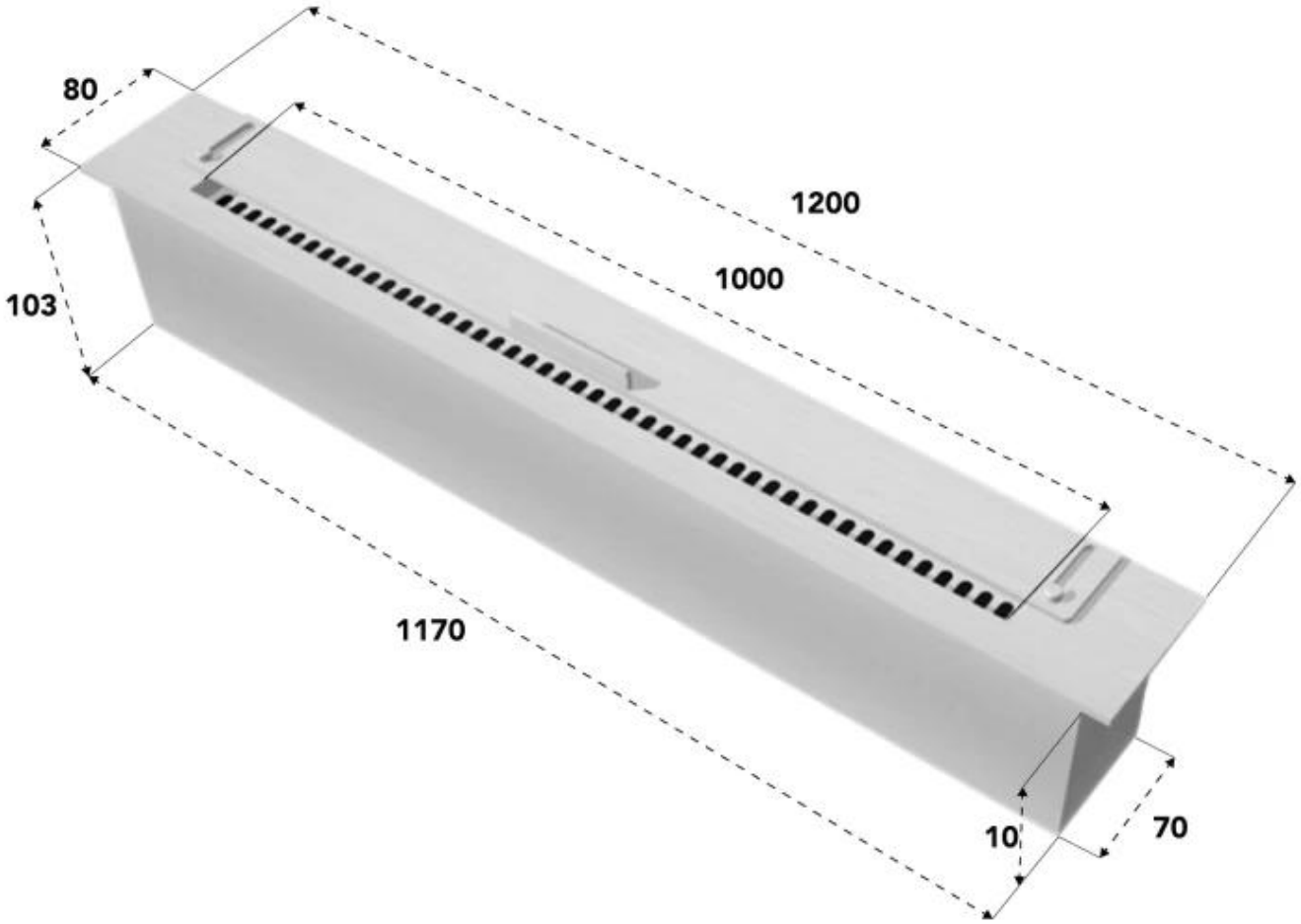
80
1200
1000
103
1170
10
70