# EDMONTON - BIOCAMINO SOSPESO BIFACCIALE

BIO-40-120

Questo è un modello di camino a bioetanolo Edmonton in versione sospesa dal soffitto con le fiamme visibili da due lati. Il bruciatore fornito ha una capacità di 1 litro e ha un'autonomia di 4,5 ore per riempimento.

## SPECIFICHE TECNICHE

**Bruciatore**

| | |
|---|---|
| Telecomando | No |
| Richiede elettricità | No |
| Regolabile | Sì |
| Controllo | Manual |
| Potenza (Max) | 1,9 kW |
| Bruciatori | 1,0 litri Deluxe |
| Dimensioni minime della camera | 40 m³ |
| Autonomia ore | 4.5 ore |
| Capacità | 1 Litro |
| Carburante | Bioetanolo |
| Consumo | 0,22 l/ore |

**Modello**

| | |
|---|---|
| Montaggio | Biocamino sospeso |
| Produttrice | ScandiFlames |
| Uso | Al chiuso |
| Garanzia | 2 anni |

**Aspetto esteriore**

| | |
|---|---|
| Materiali | Acciaio |
| Colore | Nero |
| Vetro incluso | Sì |

**Dimensioni**

| | |
|---|---|
| Lunghezza | 50 cm |
| Altezza | 202 cm |
| Altezza | 152 cm |
| Profondità | 30 cm |
| Diametro | 50 cm |
| Peso | 16 kg |
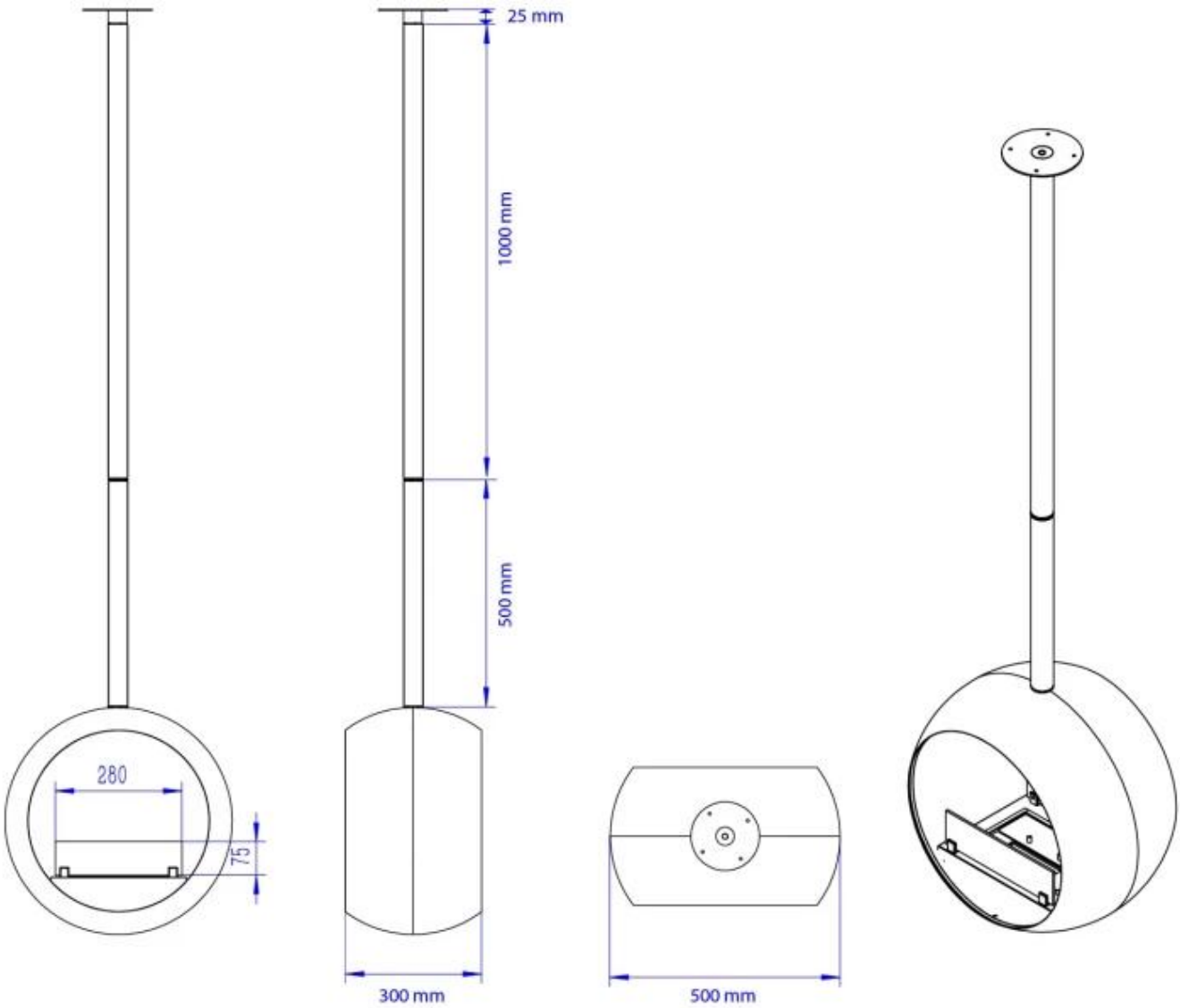
DISEGNO TECNICO